110-38

Fluxómetro para W. C. de Manija

W. C. Flushometer Handle

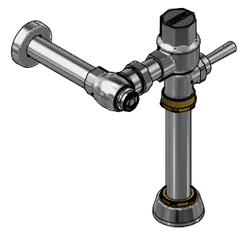

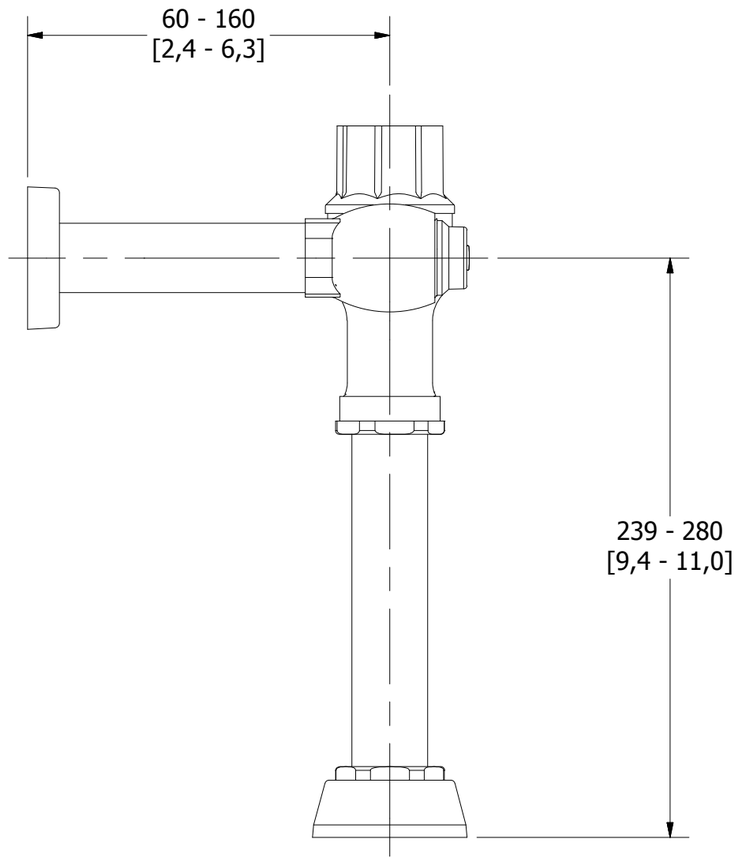

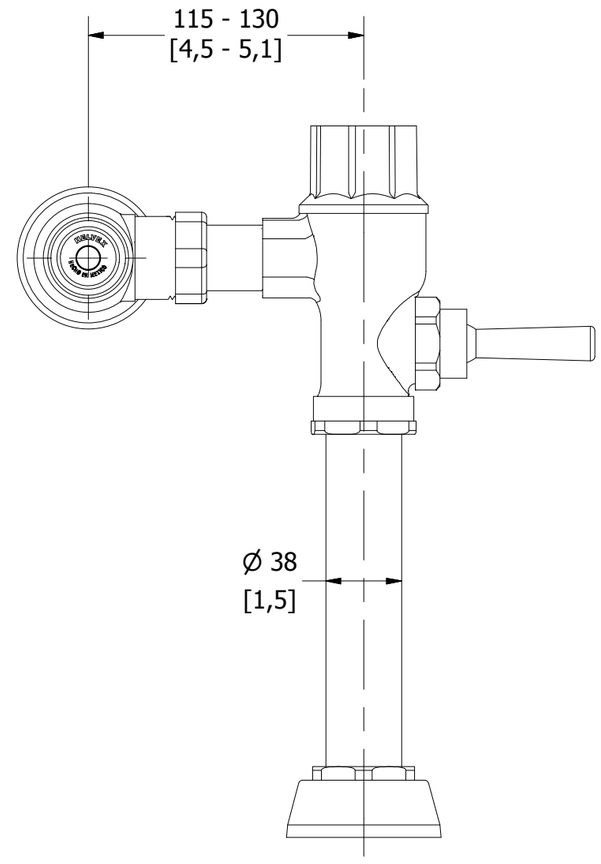

Medidas Referenciales / *Estimated Dimensions,* **Acot. mm [pulg]** */ Dim. mm [in]*

CARACTERÍSTICAS DEL PRODUCTO

Fluxómetro para W. C. de manija
Entrada superior para spud de 38 mm
Descarga de 5,5 a 6,0 l por accionamiento
Camisa recortable
Conexión izquierda o derecha
Niple recto Ø 38 mm x 9" de largo

MATERIAL:
Latón

ACCESORIOS:
Incluye adaptador para llave de retención

INSTALACIÓN:
Conexión de alimentación: tubo Ø25,4mm
Conexión de descarga: Spud 1 ½ - 11,5 NPSM

Presión de trabajo
Pmin. = 1,0 kg/cm²
Pmax.= 6,0 kg/cm²

GASTO:
5,5 a 6,0 l por accionamiento

NOTA:
La tubería de alimentación debe tener un Ø 32mm mínimo y debe conectarse una reducción de campana de 32mm - 25mm a la llave de retención.

CERTIFICACIÓN:
Producto Certificado

PRODUCT FEATURES

W. C. Flushometer Handle
1 ½" Top entry to spud
Discharge of 1,45 to 1,58 gallons per flow
Adjustable bushing
Left or right connection
Ø 1 ½" x 9" Leng. nipple straight

MATERIALS:
Brass

ACCESSORIES:
Includes stop valve adapter

INSTALLATION:
Supply connection: Ø 1" tube
Discharge connection: 1 ½ - 11,5 NPSM Spud

Working Pressure.
Pmin. = 14,22 psi
Pmax.= 85,34 psi

WATER CONSUMPTION:
1,45 to 1,58 gpf

NOTE:
The feeding pipe should have a minimum Ø1 ¼" and must be connected a reducer of 1 ¼" to 1" to stop valve.

CERTIFICATION:
Certified Product

GARANTÍA:
El producto HELVEX está garantizado como libre de defectos en materiales y procesos de fabricación.

El producto HELVEX está garantizado, en lo que se refiere a los acabados; por un periodo de 10 años en los acabados cromo y duravex, y por 2 años en cabados diferentes al cromo, a partir de la fecha de compra indicada en la factura.

Todas las partes electrónicas están garantizadas contra defectos de fabricación por 3 años, a partir de la fecha de compra.

WARRANTY:
HELVEX product is warranted to be free from defects in materials and manufacturing processes.

HELVEX product is warranted in regards to finished for period of 10 years in the finishes chrome and duravex and for 2 years in different finishes chrome from the date of purchase indicated on the invoice.

All electronic parts are guaranteed against manufacturing defects for 3 years from the date of purchase.

Los productos ilustrados pueden sufrir cambios sin previo aviso en su aspecto o partes, como resultado de los procesos de mejora continua al que están sujetos, sin implicar mayor responsabilidad de la fábrica.
Visite nuestras páginas www.helvex.com.mx para México y www.helvex.com para el mercado internacional.

Illustrated products may suffer changes without previous notice in its appearance or parts, as a result of the continuous improvement processes to which they are subject, does not imply greater responsibility of the factory.
Visit our pages www.helvex.com.mx for Mexico and www.helvex.com for the international market.

HECHO EN MÉXICO

EMPRESA SOCIALMENTE RESPONSABLE

Cuidando el Agua HELVEX Producto Ahorrador

Asesoría y Servicio Técnico: 01800 909 2020
Consultancy and Technical Service: 01(55)53339431
servicio.tecnico@helvex.com.mx

Refacciones Originales: 01 800 890 0594
Original Parts: 01 (55) 53 33 94 00
53 33 94 21
refacciones@helvex.com.mx Ext. 5068, 5815 y 5913